

www.stora-drain.be

STORA LIGHT

AFVOERGEULEN IN POLYPROPYLEEN

A15

STORA-DRAIN

In harmonie met de natuur...

STORA-DRAIN

BELASTINGSKLASSEN VOLGENS EN1433:2005

De vermeldingen A15, B125, C250, D400, E600 en F900 geven de belastingsklasse weer in kN. Dit volgens een statische meting in laboratorium-omstandigheden. Zo staat bijvoorbeeld een rooster met klasse C250 voor een weerstand van 250kN volgens de norm EN1433:2005.

KLASSE A 15

Zone voor voetgangers en fietsers en rondom de privéwoningen



KLASSE B 125

Voetpaden, Terrassen en inritten van privégarages.



KLASSE C 250

Straatgreppels, parkings en langzaam verkeer in commerciële centra.



KLASSE D 400

Zones met zwaar en of intens verkeer maar enkel in longitudinale richting.



KLASSE E 600

Industriezones en zones met intens en zwaar verkeer maar enkel in longitudinale richting.



KLASSE F 900

Zones met uitzonderlijk zwaar verkeer zoals havengebieden en luchthavens maar enkel in longitudinale richting.





STORA-DRAIN

LIGHT

AFVOERGEULEN IN POLYPROPYLEEN

STORA-DRAIN

STORA-DRAIN

LIGHT H75 A15

AFVOERGEULEN IN POLYPROPYLEEN

De **STORA LIGHT** afvoergeulen zijn gefabriceerd uit polypropyleen. Het zijn lichte geulen zonder ingebouwde helling bedoeld om rond de woning gelegd te worden. Standaard is deze geul voorzien van een galva spleetrooster met 10 of 6mm sleufbreedte. Elke **STORA LIGHT** geul heeft een verticale uitlaat met diameter 100mm. De **STORA LIGHT** geulen zijn verkrijgbaar in de binnenbreedtes **100**, hoogte **75** of **110** mm. Voor een volledige afvoer van het afstromende water, nodige eind-en verbindingsstukken zijn te verkrijgen





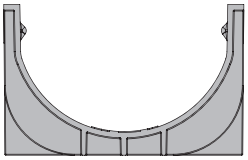

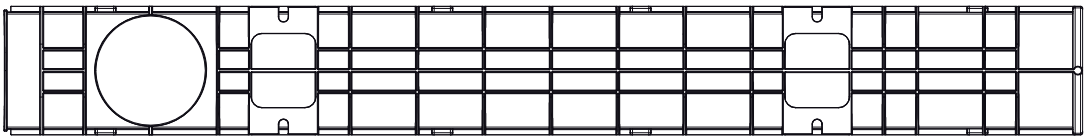

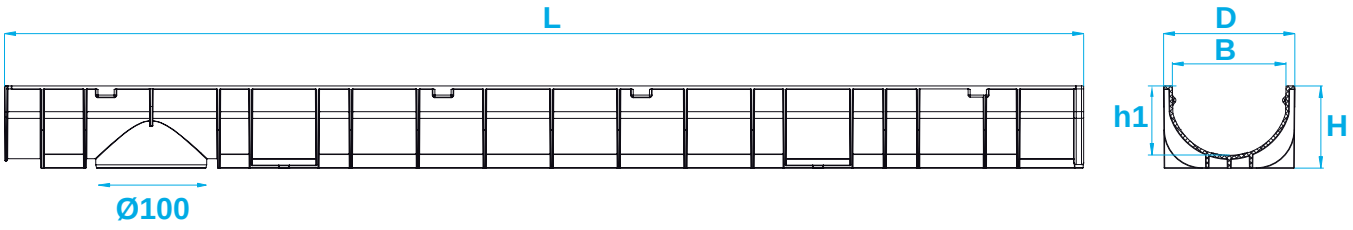

STORA-DRAIN

LIGHT H75 100

GEUL + ROOSTER

A15



- FIX-vergrendeling
- Gegalvaniseerd spleetrooster
- Sleufbreedte 10mm

B=100, D=120	H	h1	Vert. uitloop op geul	wateropvang capaciteit	KG	Aantal sk/pal.	Opslopping capaciteit	Artikel n°
geul L=1m	75	64	Ø 100	11,82 L/sec	2,25	96	2,80 dm²	S6500260

STORA-DRAIN

LIGHT H75 100

GEUL + ROOSTER

A15



- FIX-vergrendeling
- Gegalvaniseerd spleetrooster
- Sleufbreedte 6mm

B=100, D=120	H	h1	Vert. uitloop op geul	wateropvang capaciteit	KG	Aantal sk/pal.	Opslopping capaciteit	Artikel n°
geul L=1m	75	64	Ø 100	9,33 L/sec	2,25	96	1,42 dm²	S6500262



BEGIN- EN EINDSTUK

H	Artikel n°	KG
75	S6500270	0,10



VERBINDINGSSTUK

Diameter	Artikel n°	KG
Ø 100	S6500422	

STORA-DRAIN

STORA-DRAIN

LIGHT H110* A15

AFVOERGEULEN IN POLYPROPYLEEN

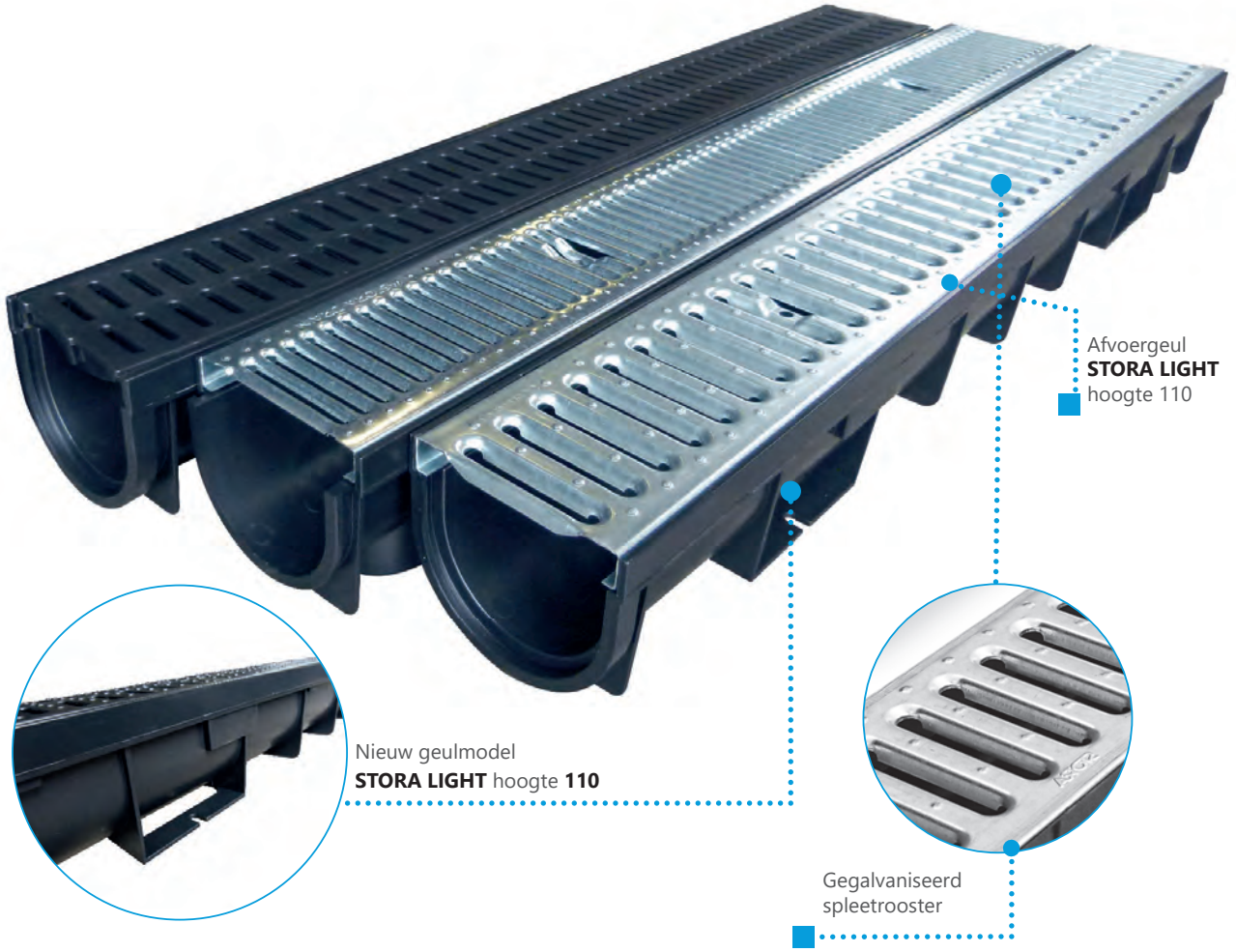

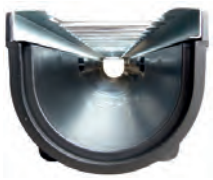

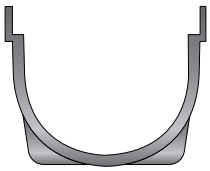



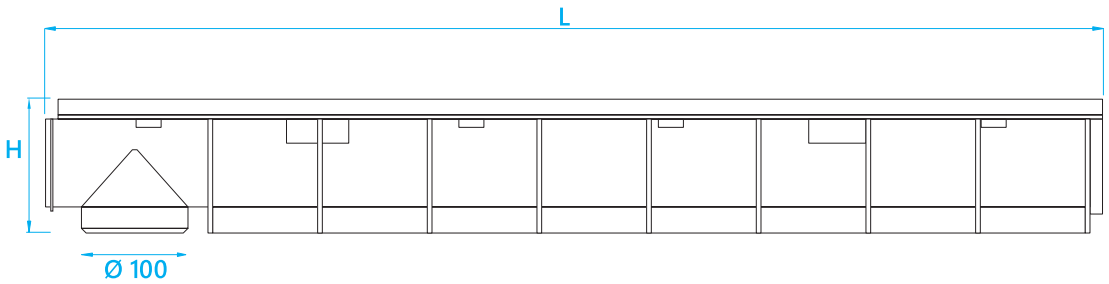

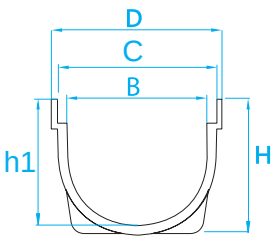

Alle afmetingen **B**, **D**, **L**, **H** › zijn aangegeven in **mm**.

Model in de loop van de certificering

STORA-DRAIN

LIGHT H110* 100

GEUL + ROOSTER

A15



- zonder verankering
- Gegalvaniseerd spleetrooster
- Sleufbreedte 10mm
- optie: verankering

B=100, C=120, D=130	H	h1	Vert. uitloop op geul	wateropvang capaciteit	KG	Aantal sk/pal.	opslopping capaciteit	Artikel n°
geul L=1m	110	98	Ø 100	11,82 L/sec	3,00	72	2,80 dm²	S6500435

STORA-DRAIN

LIGHT H110* 100

GEUL + ROOSTER

A15



- zonder verankering
- Gegalvaniseerd spleetrooster
- Sleufbreedte 6mm
- optie: verankering

B=100, C=120, D=130	H	h1	Vert. uitloop op geul	wateropvang capaciteit	KG	Aantal sk/pal.	opslopping capaciteit	Artikel n°
geul L=1m	110	98	Ø 100	9,33 L/sec	2,80	72	1,42 dm²	S6500430

STORA-DRAIN

LIGHT H110* 100

GEUL + ROOSTER

A15



- zonder verankering
- Polypropyleen spleetrooster
- Sleufbreedte 7mm

B=100, C=120, D=130	H	h1	Vert. uitloop op geul	wateropvang capaciteit	KG	Aantal sk/pal.	opslopping capaciteit	Artikel n°
geul L=1m	110	98	Ø 100	(2x) 4,20 L/sec	2,40	72	(2x) 0,64 dm²	S6500450



Gemakkelijk te installeren: De afvoergeulen worden door middel van een tand-groef verbinding tegen elkaar geplaatst.

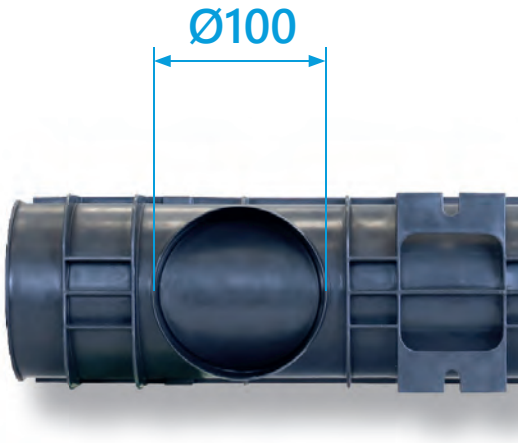

Model in de loop van de certificering

STORA-DRAIN

BEGIN- EN EINDSTUK*

H	Artikel n°	KG	Aantal sk/pal.
110	S6500420		
110	S6500420B (doos van 20 st.)		



VERBINDINGSSTUK*

Diameter	Artikel n°	KG	Aantal sk/pal.
Ø 100	S6500422		



* Model in de loop van de certificering

PLAATSINGSINSTRUCTIES

INSTALLATIE – ASFALTVERHARDING
KLASSE A15 / B125 / C250

Belastingsklasse door PN EN 1433		A15	B125	C250
Betonnen fundering conform aan:	DIN 1045-2	B15	B15	B25
	DIN EN 206-01	C12/15	C12/15	C20/25
Afmetingen	X (mm)	≥ 100	≥ 100	≥ 150
	Y (mm)	Positie verankering		
	Z (mm)	≥ 100	≥ 100	≥ 150

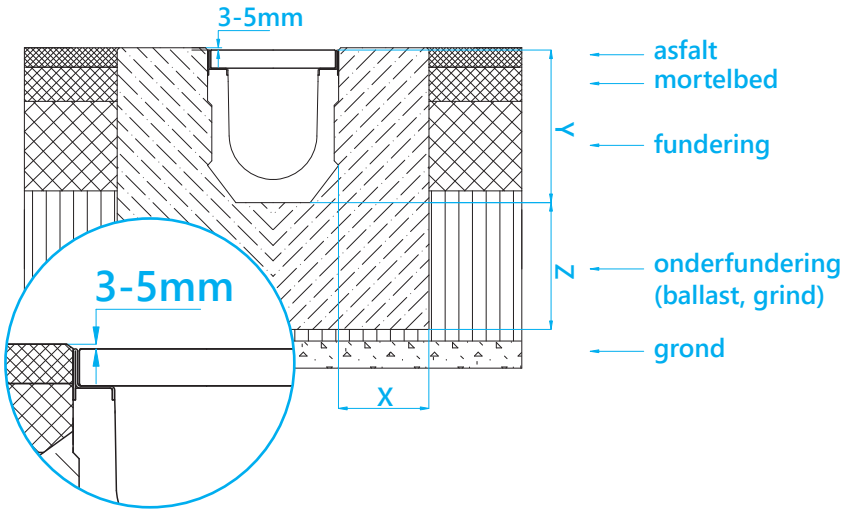

INSTALLATIE – BETONVERHARDING
KLASSE A15 / B125 / C250

Belastingsklasse door PN EN 1433		A15	B125	C250
Betonnen fundering conform aan:	DIN 1045-2	B15	B15	B25
	DIN EN 206-01	C12/15	C12/15	C20/25
Afmetingen	X (mm)	≥ 100	≥ 100	≥ 150
	Y (mm)	Positie verankering		
	Z (mm)	≥ 100	≥ 100	≥ 150

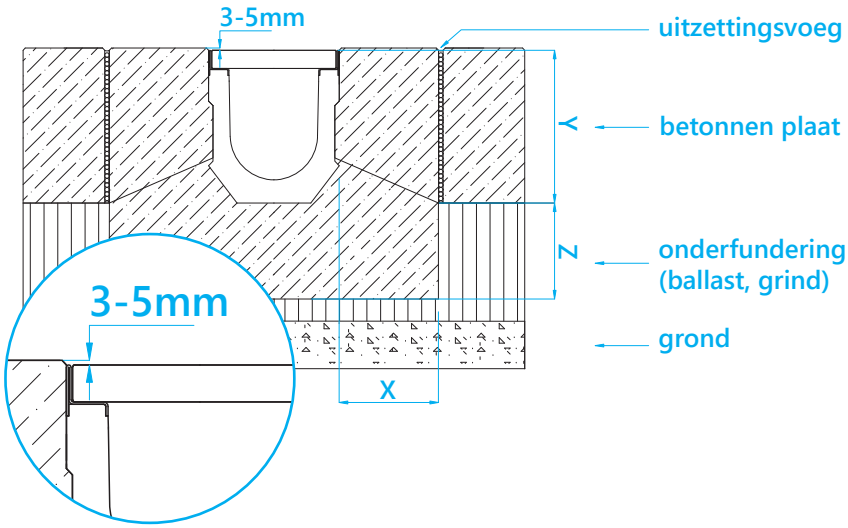

INSTALLATIE – KLINKERVERHARDING
KLASSE A15 / B125 / C250

Belastingsklasse door PN EN 1433		A15	B125	C250
Betonnen fundering conform aan:	DIN 1045-2	B15	B15	B25
	DIN EN 206-01	C12/15	C12/15	C20/25
Afmetingen	X (mm)	≥ 100	≥ 100	≥ 150
	Y (mm)	Positie verankering		
	Z (mm)	≥ 100	≥ 100	≥ 150

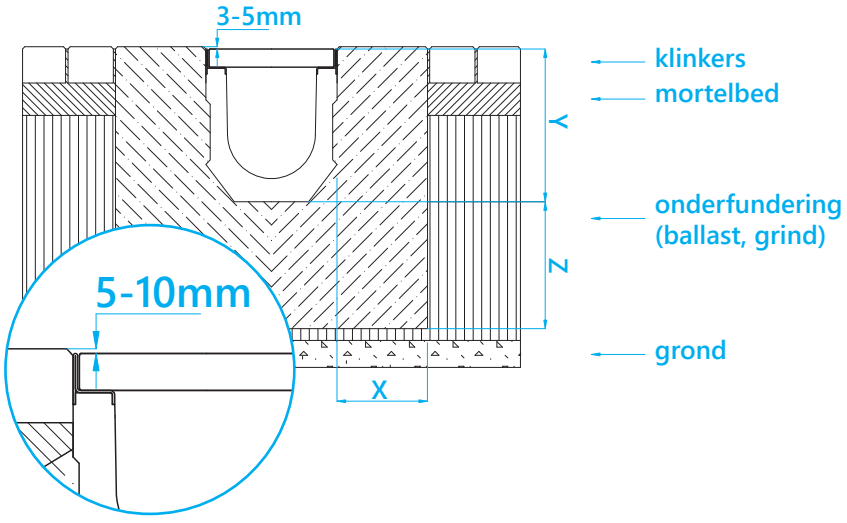

Waar
kun je ons vinden?

IMCOMA nv
Zwaarveld 32
9220 Hamme
tel. +32 (0)52 499 899
info@imcoma.com





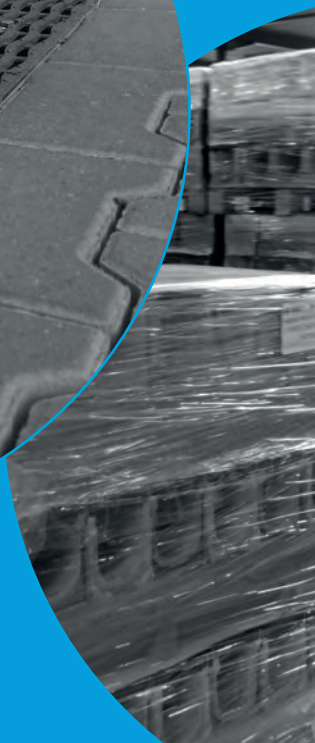



STORA-DRAIN
maakt deel uit van de BSI-groep

**(eigendom van de Belgische familie Ide).
De onderstaande ondernemingen
maken deel uit van de groep:**

FONDATEL

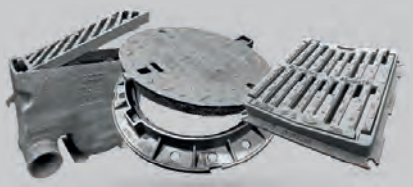

fondatel.com

Meest volledige gamma geulen in polyesterbeton, gaande van belastingklasse A15 tot en met F900, verkrijgbaar met rooster galva, mazenrooster, gietijzer.

HERMELOCK



hermelock.be

Producent van composiet deksels, vervaardigd uit met glasvezel versterkt polyurethaan en zijn zeer licht in verhouding tot de afmetingen en belastingsklasse.

BSI



bsibelgium.be

Fabrikant van pvc buizen, gaande van riolering tot sanitair en regenwaterafvoer, tot polyethyleen-, kabelbescherming- en electrobuizen



IMCOMA
Zwaarveld 32
9220 Hamme, België
tel. +32 (0)52 499 899
fax +32 (0)52 470 776
info@imcoma.com

STORA-DRAIN



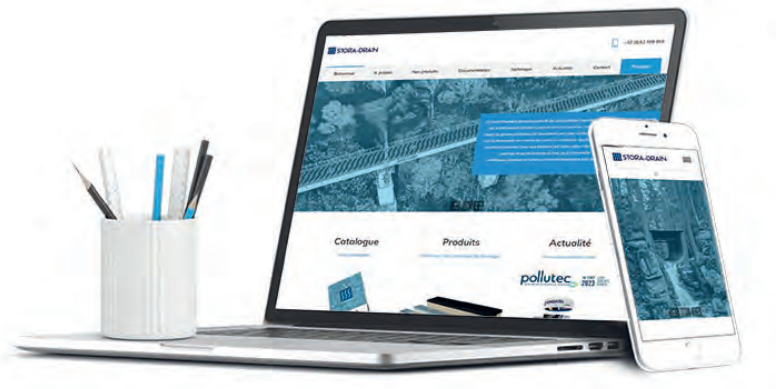

www.stora-drain.be

STORA-DRAIN is een handelsmerk van n.v. IMCOMA s.a. (V.U.) - Zwaarveld 32 - 9220 Hamme - BELGIË | foto's Pixabay